Спецификация деталей

Поз	Обозначение	Наименование	Кол.	Материал	Масса, кг		Приме-чание
					ед.	общ.	
1	по настоящему чертежу ГОСТ 19904-90	Элемент накладки из листа покровного слоя	2	ОЦ ОН-КР-1-1,0(0,8) ГОСТ 14918-80			
2	ГОСТ 10621-80	Винт самонарезающий с полу-круглой головкой 4х12.04.019 шт	2	20 ГОСТ 10702-78	0,001	0,002	

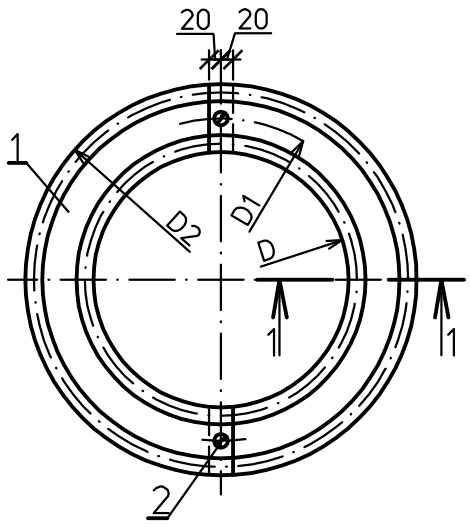

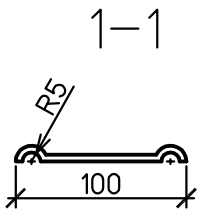

1 Условные обозначения:
D– диаметр штуцера.
D1=D+50мм;
D2=D+100мм.
2 Накладку изготовить из материала металлопокрытия.

Взам. инв. №

Подпись и дата

Инв. № подл.

Изм.	Кол.уч.	Лист	№док.	Подп.	Дата

1350.12.38А-30UHJ-1902-ТН

Объекты III очереди строительства
ЗАО СГК (ТЭЦ)

Трубопроводы машзала БВД в осях 16-28 в рядах А-В и внутристанционные трубопроводы.

Стадия	Лист	Листов
Р	13	

Проверил Волков

Разработал Проворов

Накладка.

ОТКРЫТОЕ АКЦИОНЕРНОЕ ОБЩЕСТВО ИНСТИТУТ ТЕПЛОЭЛЕКТРОПРОЕКТ НИЖНИЙ НОВГОРОД